Quick Guide

DUKA One D6

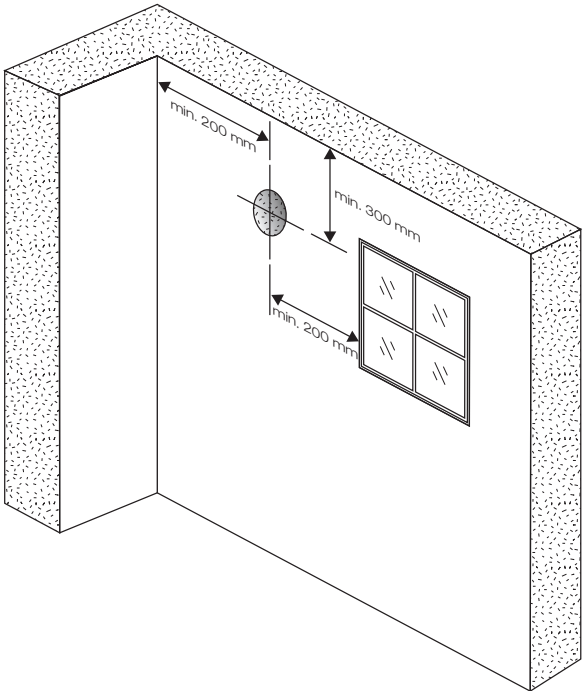

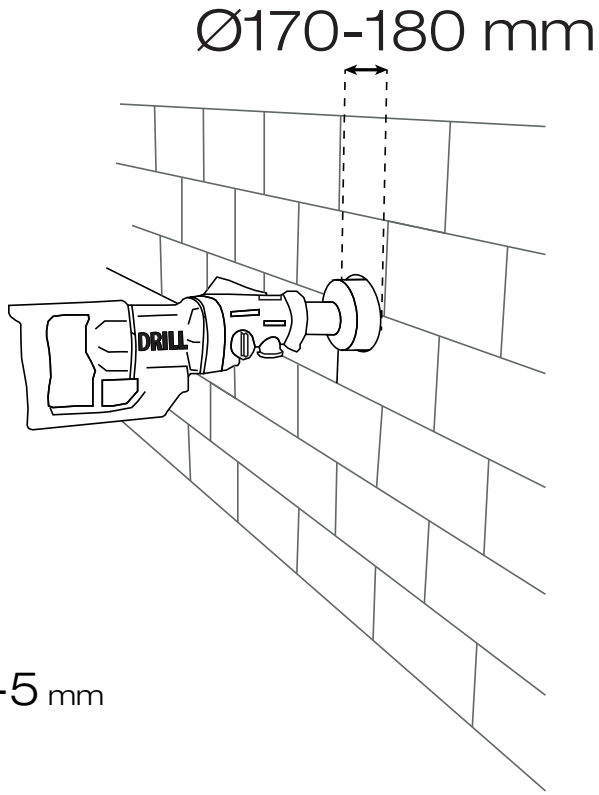

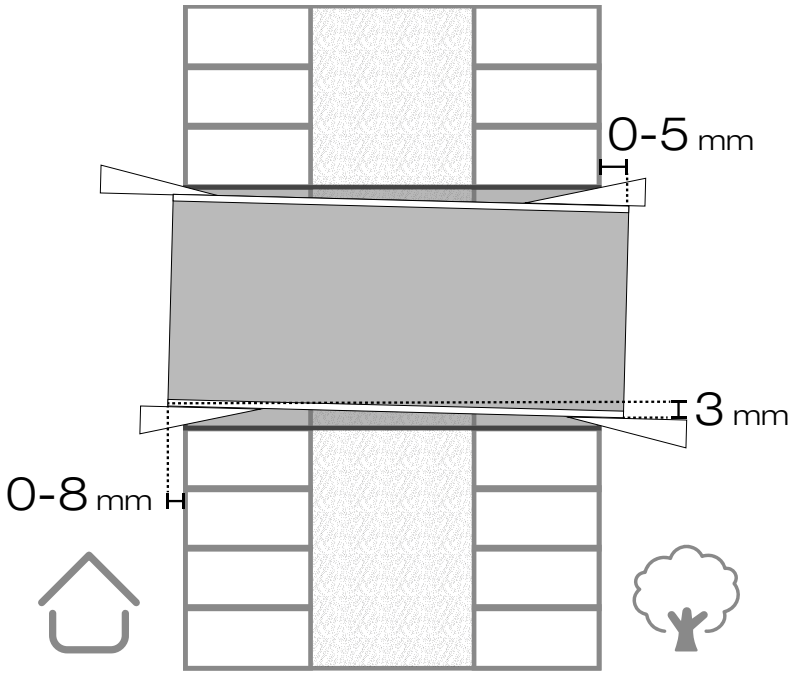

DANSK - DK

OBS: Opretholdes nedenstående ikke korrekt, bortfalder garantien på aggregatet
- Alle el tilslutninger skal udføres af en elektriker.
- Tilslutninger må ikke modificeres eller være ulovlige.
- Aggregatet skal altid være i drift, så der ikke dannes kondens som kan kortslutte elekronikken.
- Tilse, rengør og støvsug aggregatet hver kvartal.
- Filteret skal skiftes 1 gang årligt til nyt orginalt filter.
- Aggregatet skal placeres i en ydervæg.
- Aggregatet må ikke placeres i en vådrum.

FAQ:
- **Filteralarmen nulstilles** ved at holde varmegenvindingsknappen, inde i 5 sekunder.
Husk: årligt filterskift. Info på QR Kode i bunden.
- **Tilbehør** som stormskærm, afstandstykke og forlængerrør, kan tilkøbes. Se QR kode i bunden.
- Find den komplette **manual** til aggregatet på QR koden nederst på siden.

Vi håber du bliver glad for din nye DUKA One

SVENSKA - SE

OBS: Om följande inte underhålls korrekt, garantin på enheten är ogiltig
- Alla elanslutningar ska utföras av en elektriker.
- Anslutningar får inte modifieras eller olagliga.
- Aggregatet ska alltid vara i drift så att det inte bildas kondens som kan kortsluta elektroniken.
- Vid filterbyte måste ett original DUKA-filter sättas in i kärnan.
- Enheten måste placeras i en yttervägg.
- Kontrollera, rengör och dammsug enheten varje kvartal.
- Enheten får inte placeras i en våt zon.

FAQ:
- **Filterlarmet** återställs genom att hålla ned värmeåtervinningsknappen i 5 sekunder. Nya originalfilter finns hos DUKA Återförsäljare. Se QR-kod längst ner.
- **Tillbehör** som stormskärm, distans och förlängningsrör kan köpas separat. Se QR-kod längst ner.
- Hitta hela **manualen** för enheten på QR-koden längst ner på sidan.

Vi hoppas att du blir nöjd med din nya DUKA One

ENGLISH - EN

ATTENTION: If the below is not maintained correctly, the warranty on the unit is void
- All electrical connections must be carried out by an electrician.
- Connections must not be modified or illegal.
- The unit must always be in operation so that no condensation forms which could short-circuit the electronics.
- When changing the filter, an original DUKA filter must be inserted into the core.
- The unit must be placed in an external wall.
- Check, clean and vacuum the unit every quarter.
- The unit must not be placed in a wet zone.

FAQ:
- The **filter alarm** is reset by holding down the heat recovery button for 5 seconds. New original filters can be found at DUKA Dealers. See QR Code at the bottom.
- **Accessories** such as storm screen, spacer and extension tube can be purchased separately. See QR code at the bottom.
- Find the complete **manual** for the unit on the QR code at the bottom of the page.

We hope you will be happy with your new DUKA One

NORSK - NO

MERK: Hvis følgende ikke vedlikeholdes på riktig måte, garantien på enheten er ugyldig
- All elektrisk tilkobling skal utføres av elektriker.
- Tilkoblinger må ikke endres eller ulovlige.
- Enheten skal alltid være i drift slik at det ikke dannes kondens som kan kortslutte elektronikken.
- Ved filterskifte skal et originalt DUKA-filter settes inn i kjernen.
- Aggregatet skal plasseres i yttervegg.
- Kontroller, rengjør og støvsug enheten hvert kvartal.
- Enheten må ikke plasseres i en våtsone.

FAQ:
- **Filteralarmen** tilbakestilles ved å holde inne varmegjenvinningsknappen i 5 sekunder. Nye originalfiltre finner du hos DUKA-forhandlere. Se QR-kode nederst.
- **Tilbehør** som stormskjerm, avstandsstykke og forlengerrør kan kjøpes separat. Se QR-kode nederst.
- Finn den komplette **manualen** for enheten på QR-koden nederst på siden.

Vi håper du blir fornøyd med din nye DUKA One

Manual download

https://dukaventilation.dk/duka-one-manualer

Filter

https://dukaventilation.dk/produkter/1-rums-ventilationsloesninger/duka-one-filter

Tilbehør / accessories

https://dukaventilation.dk/produkter/1-rums-ventilationsloesninger

www.dukaventilation.dk