Quick Guide

DUKA One Pro 25 S

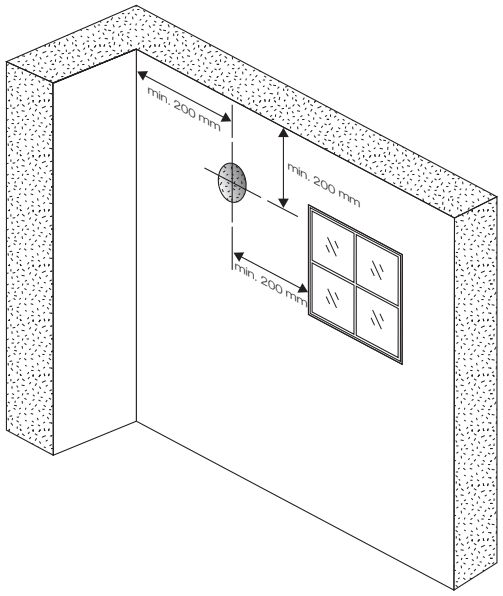

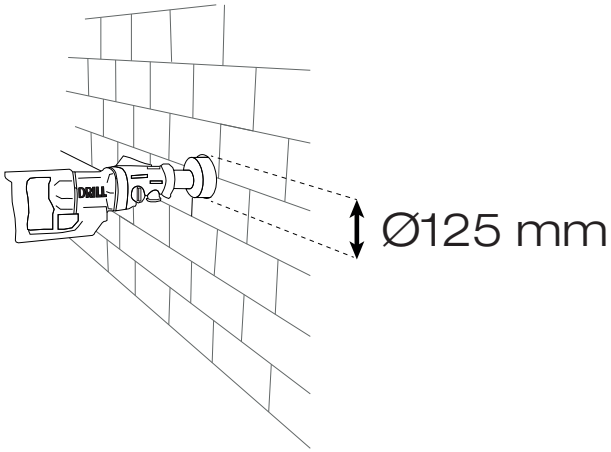

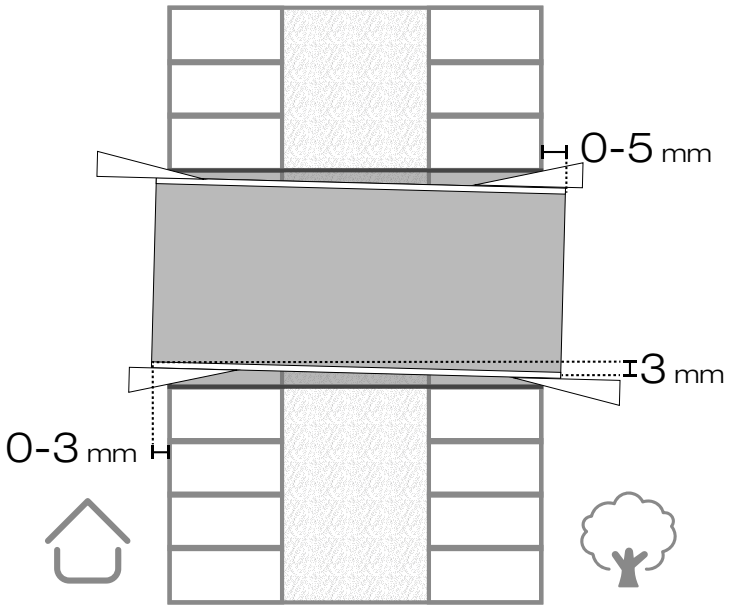

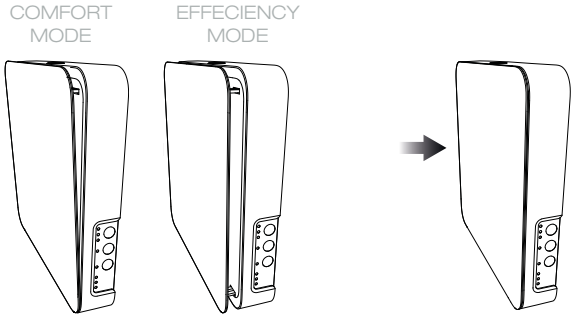

DK: Fronten er åben, og enheden er klar til brug

SE: Fronten är öppen, och enheten är redo att användas

NO: Fronten er åpen, og enheten er klar til bruk

EN: The front is open, and the unit is ready for use

DK: Enheden skal sættes i standby før fronten lukkes

SE: Enheten måste ställas i standby innan fronten stängs

NO: Enheden må settes i standby før fronten lukkes

EN: The unit must be put in standby before closing the front

DUKA VENTILATION

DANSK - DK

OBS: Opretholdes nedenstående ikke korrekt, bortfalder garantien på aggregatet
- Alle el tilslutninger skal udføres af en elektriker.
- Tilslutninger må ikke modificeres eller være ulovlige.
- Aggregatet skal altid være i drift, så der ikke dannes kondens som kan kortslutte elektronikken.
- Tilse, rengør og støvsug aggregatet hver kvartal.
- Filteret skal skiftes 1 gang årligt til nyt originalt filter.
- Aggregatet skal installeres i en ydervæg.

FAQ:
- **Filteralarmen nulstilles** på Dip-switch nr 8. Knappen flyttes til venstre, og flyttes tilbage til højre efter 3 sekunder.
Husk: årligt filterskift. Info på QR Kode i bunden.
- **Tilbehør** som stormskærm, afstandstykke og forlængerrør, kan tilkøbes. Se QR kode i bunden.
- Find den komplette **manual** til aggregatet på QR koden nederst på siden.

Vi håber du bliver glad for din nye DUKA One.

SVENSKA - SE

OBS: Om nedan inte följs gäller inte garantin
- Alla elanslutningar ska utföras av en behörig elektriker.
- Anslutningar får inte modifieras eller vara olagliga.
- Aggregatet ska alltid vara i drift så att det inte bildas kondens som kan kortsluta elektroniken.
- Vid filterbyte 1 gång om året måste ett DUKA originalfilter monteras.
- Enheten skall placeras i en yttervägg.
- Kontrollera, rengör och dammsug enheten varje kvartal.

FAQ:
- **Filterlarmet** återställs genom på Dip-switch nr 8. Knappen flyttas åt vänster och tillbaka till höger för att återställa den.
Nya originalfilter finns hos DUKA Återförsäljare. Se QR-kod längst ner.
- **Tillbehör** som stormskärm, distans och förlängningsrör kan köpas separat. Se QR-kod längst ner.
- Hitta hela **manualen** för enheten på QR-koden längst ner på sidan.

Vi hoppas att du blir nöjd med din nya DUKA One.

ENGLISH - EN

ATTENTION: If the below is not maintained correctly, the warranty on the unit is void
- All electrical connections must be carried out by an electrician.
- Connections may not be modified or be illegal.
- The unit must always be in operation so that no condensation forms which could short-circuit the electronics.
- Check, clean and vacuum the unit 4 times annually.
- The filter must be changed once a year to a new original filter.
- The unit must be installed in an external wall.

FAQ:
- The **filter alarm** is reset on Dip-switch no. 8. The button is moved to the left and back again to the right to reset it. New original filters can be found at DUKA Dealers. See QR Code at the bottom.
- **Accessories** such as storm screen, spacer and extension tube can be purchased separately. See QR code at the bottom.
- Find the complete **manual** for the unit on the QR code at the bottom of the page.

We hope you will be happy with your new DUKA One.

NORSK - NO

MERK: Dersom følgende ikke overholdes, faller garantien på enheten bort.
- All elektrisk tilkopling skal utføres av godkjent elektriker.
- Koplinger må ikke modifiseres eller være ulovlige.
- For å unngå at det dannes kondens som kan føre til at elektronikken
kortsluttes skal enheten alltid være i drift.
- Sjekk, rengjør og støvsug enheten hvert kvartal.
- Filteret skal skiftes 1 gang i året, bruk kun originalt DUKA filter.
- Enheten må plasseres på yttervegg.

FAQ:
-**Filteralarmen** nullstilles på Dip-switch nr. 8. Knappen flyttes til venstre og tilbake igjen til høyre for å nullstille den.
Husk årlig filterskift. Info på QR kode nederst.
-**Tilbehør** som stormskjerm, avstandsstykke og forlengerrør kan kjøpes separat. Se QR kode nederst.
-Den komplette **manual** til enheten finner du på QR koden nederst på siden.

Vi håper du blir fornøyd med din nye DUKA One.

Manual download

https://dukaventilation.dk/duka-one-manualer

Filter

https://dukaventilation.dk/produkter/1-rums-ventilationsloesninger/duka-one-filter

Tilbehør / accessories

https://dukaventilation.dk/produkter/1-rums-ventilationsloesninger

www.dukaventilation.dk